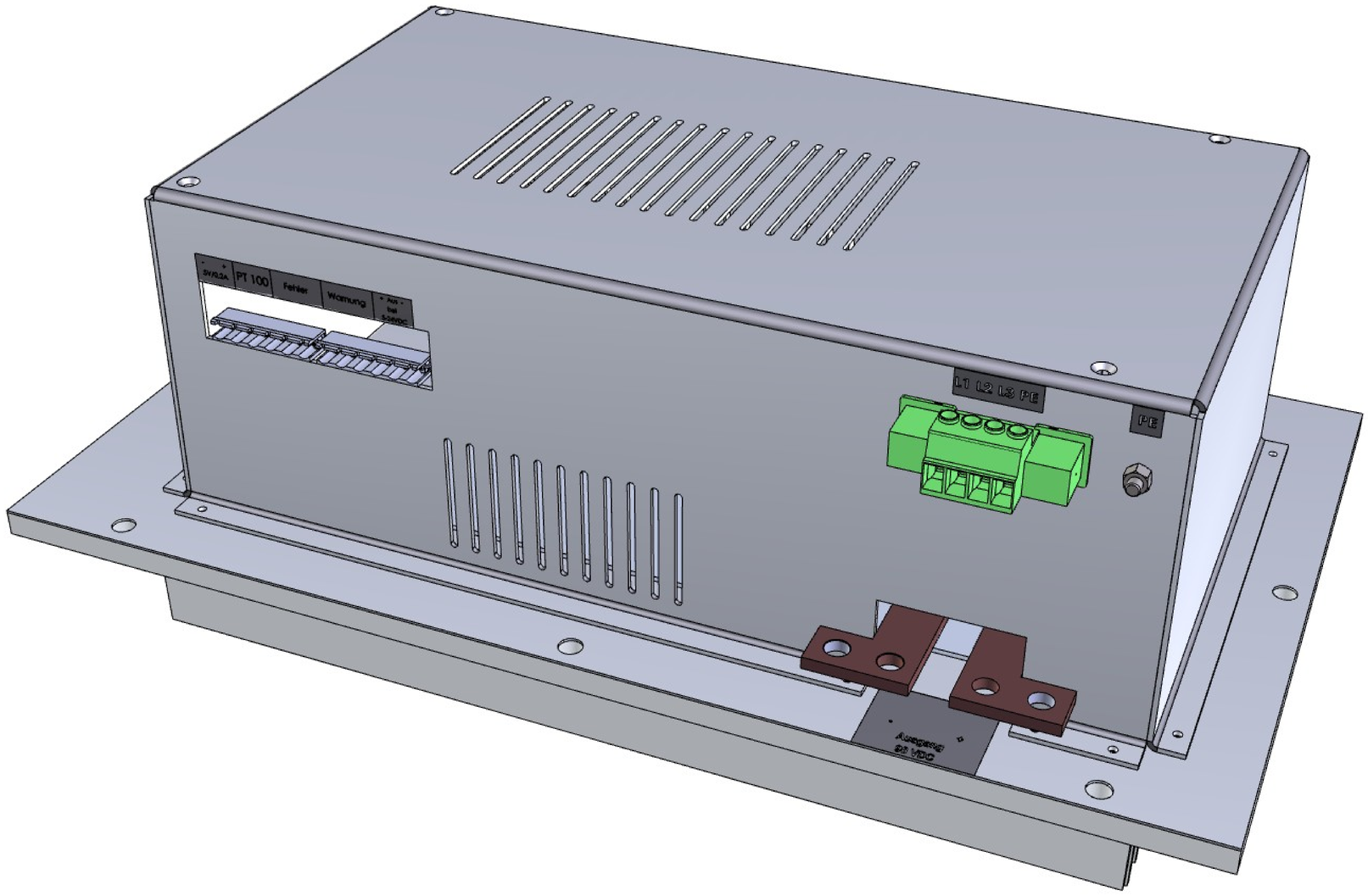

MASS IN MM, NICHT ANDERS DEFINIERT. TOLERANZEN GEMÄSS ISO 2768	OBERFLÄCHENGÜTE:		ENTGRATEN UND SCHARFE KANTEN BRECHEN	ZEICHNUNG NICHT SKALIERBAR	ÄNDERUNG	
OBERFLÄCHENBESCHAFFENHEIT:						
LINEAR:						
WINKEL:						
	NAME	SIGNATUR	DATUM		BENENNUNG:	WNG II 90/100/400
GEZEICHNET						
GEPRÜFT						
GENEHMIGT						
PRODUKTION						
QUALITÄT				WERKSTOFF:	ZEICHNUNGSNR.	A0
					WNG II 3D-Modell Rev.2	
				GEWICHT:	MASSSTAB 1:2	BLATT 1 VON 3

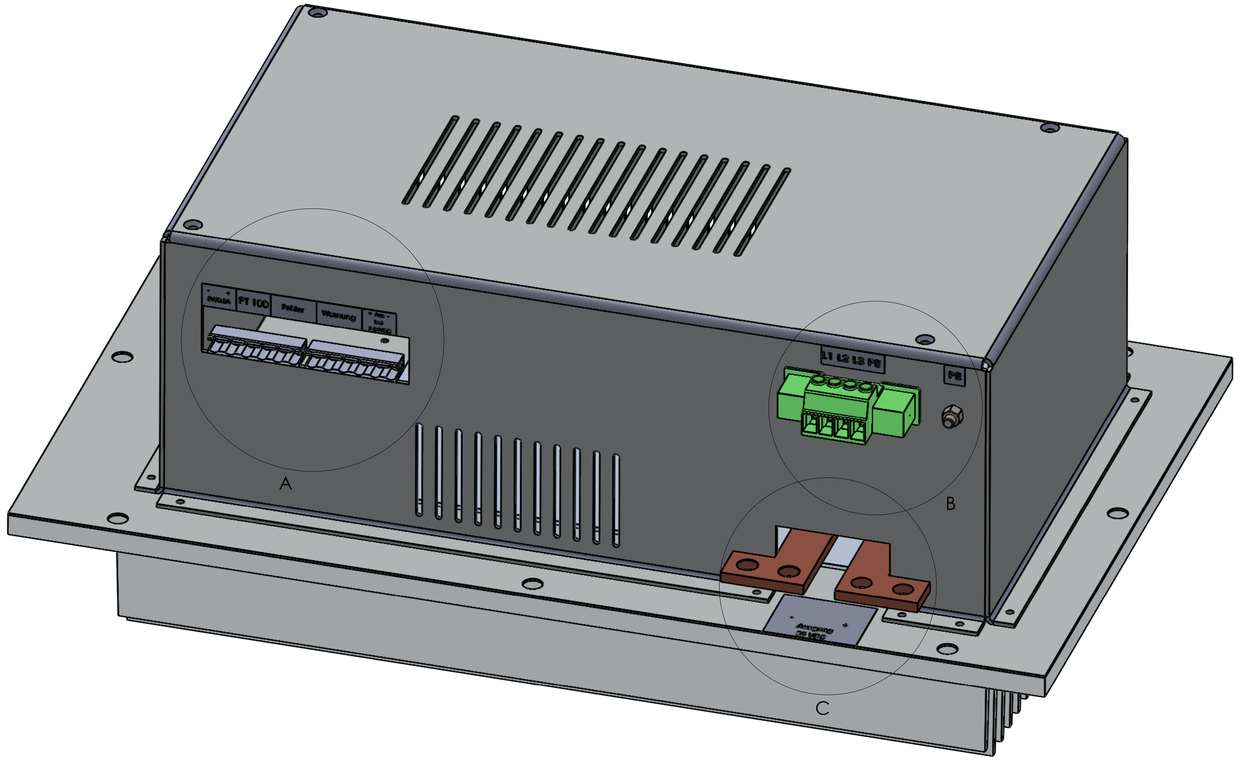

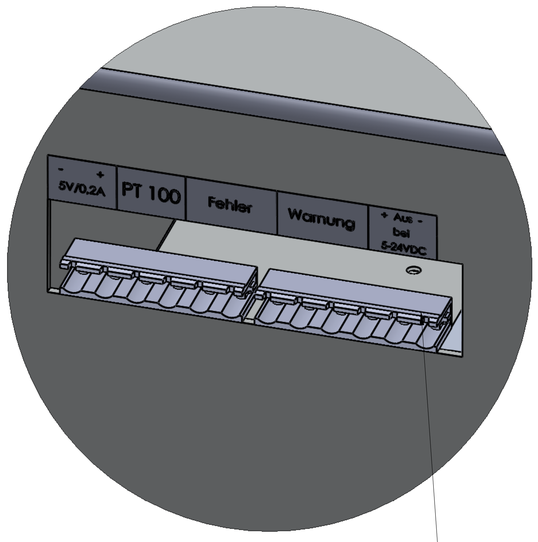

DETAIL A
MAßSTAB 2 : 1

Wire-to-Board Steckverbinder
WÜRTH 69131241006

Signalleiste

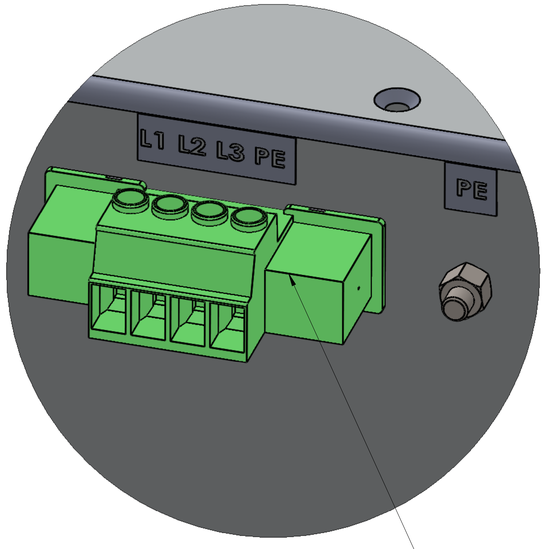

DETAIL B
MAßSTAB 2.5 : 1

Leiterplattensteckverbinder
DFK-PC 5/4-STF-7,62-1716632

Eingang 3x 400V AC + PE

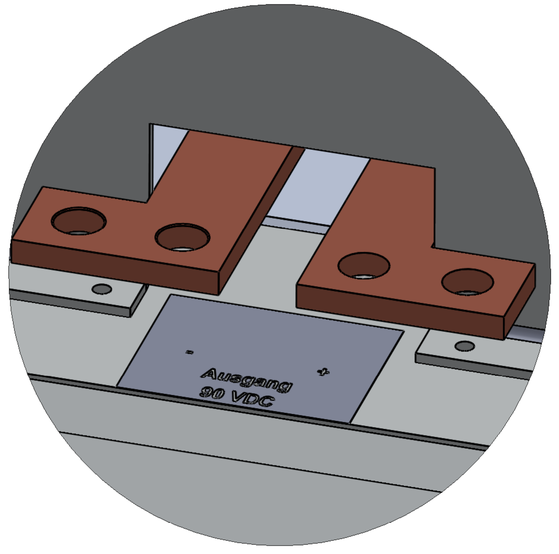

DETAIL C
MAßSTAB 2.5 : 1

Ausgang 90V DC

WENN NICHT ANDERS DEFINIERT:
BEMASSUNGEN SIND IN MILLIMETER
OBERFLÄCHENBESCHAFFENHEIT:
TOLERANZEN:
LINEAR:
WINKEL:

OBERFLÄCHENGÜTE:

ENTGRATEN
UND SCHARFE
KANTEN
BRECHEN

ZEICHNUNG NICHT SKALIEREN

ÄNDERUNG

	NAME	SIGNATUR	DATUM
GEZEICHNET			
GEPRÜFT			
GENEHMIGT			
PRODUKTION			
QUALITÄT			

BENENNUNG:
WNG II 90/100/400

WERKSTOFF:

ZEICHNUNGSNR.
WNG II 3D-Modell Rev.2

A0

GEWICHT:

MAßSTAB 1:2

BLATT 2 VON 3

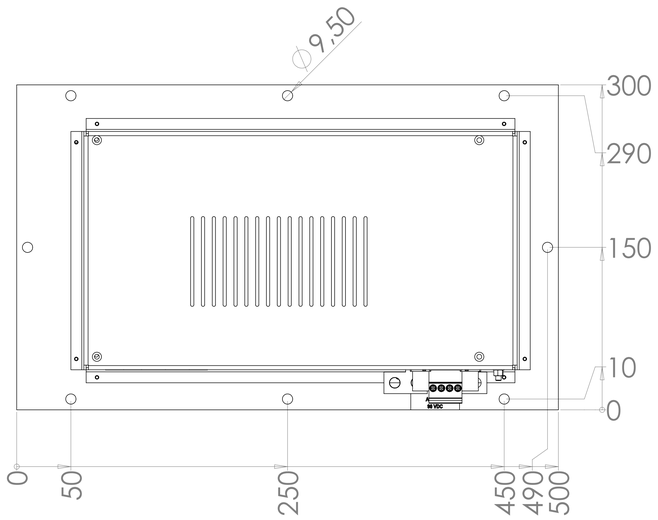

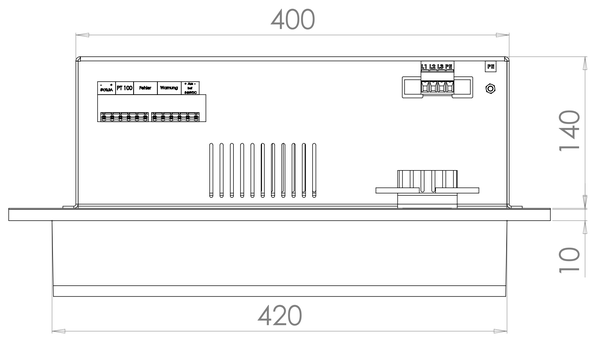

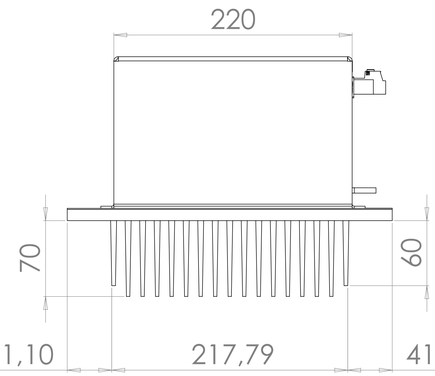

Bauraum für Lüfter

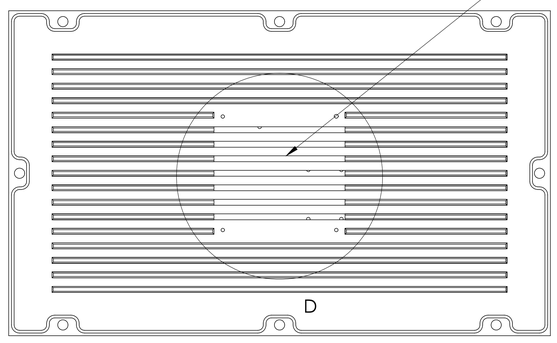

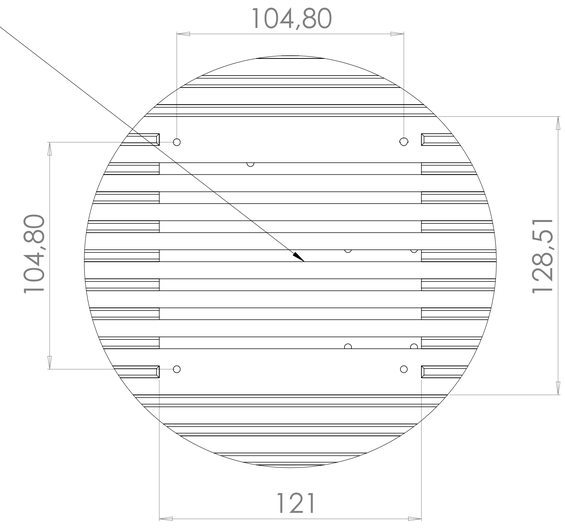

DETAIL D
MAßSTAB 1 : 1

WENN NICHT ANDERS DEFINIERT: BEMAßUNGEN SIND IN MILLIMETER. OBERFLÄCHENBESCHAFFENHEIT, TOLERANZEN, UNKANTE, WINKEL:					OBERFLÄCHENGÜTE:		EINGRATEN UND SCHARFE KANTEN BRECHEN		ZEICHNUNG NICHT SKALIEREN	ÄNDERUNG
	NAME	SIGNATUR	DATUM							
GEZEICHNET									BENENNUNG: WNG II 90/100/400	
GEPRÜFT										
GENEHMIGT										
PRODUKTION										
QUALITÄT									ZEICHNUNGSNR: WNG II 3D-Modell Rev.2	A0
					WERKSTOFF:					
					GEWICHT:				MAßSTAB 1:2	BLATT 3 VON 3